SXT

BLSXTDALI230AC10020004040X
Artikel-Nr.: 101647

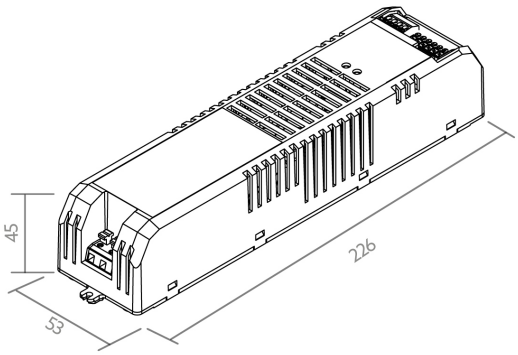

100 W	4000 mA	220 - 240 V	DALI
Ausgangsleistungsbereich	Ausgangsstrombereich	Eingangsspannungsbereich	Steuersignal

AUSSCHREIBUNGSTEXT

BILTON SXT DALI 230VAC 100W IP20 4Kanal 1A/Kanal Steuerung BILTON LEDON TechnologySXT DALI Artikel 101647 Die SXT Serie ist ein 1 bis 4 Kanal LED-Dimmer für Module im Konstantspannungsbetrieb. Auf diese 4 Kanäle kann die gesamte Last von max. 4000 mA frei verteilt werden. Die Steuerung wird mit DALI und 220 - 240 V betrieben und hat eine Ausgangsspannung von 24 VDC. Die Verlustleistung in Standby ist 0.5 W. Die Dimmfrequenz des PWM-Signals liegt bei 600 Hz. Schutzart IP20 und Schutzklasse III . Abmessung (L x B x H): 226,0 mm x 53,0 mm x 45,0 mm

DALI | IP20 | RoHS COMPLIANT 2002/95/EC | CE

© BILTON International GmbH, Gewerbepark Harham 2, 5760 Saalfelden, Österreich // Tel.: +43 6582 71164 // Mail: office@biltongroup.com // www.biltongroup.com

MECHANISCHE DATEN

Nettobreite [mm]	53,0
Nettohöhe [mm]	45,0
Nettolänge [mm]	226,0
Schutzart (IP)	IP20
Gehäuse	Kunststoffgehäuse
Aderquerschnitt [mm²]	0,75 - 1,5
Nettogewicht [g]	352

ELEKTROTECHNISCHE DATEN

Steuersignal	DALI
Eingangsspannungsbereich [V]	220 - 240
Spannungsart	AC
Leistungsaufnahme im Bereitschaftszustand (solstandby) [W]	0.5
Ausgangsleistungsbereich [W]	100
Ausgangsspannungsbereich [V]	24
Mit Überhitzungsschutz	ja
Überlastschutz	ja
Ausgangsstrombereich [mA]	4000
Schutzklasse	III
Anzahl der Kanäle	4
Dimmfrequenz [Hz]	600

TEMPERATURTECHNISCHE DATEN

Umgebungstemperatur während des Betriebs [°C]	- 5 ... + 45
Umgebungs-/Lagertemperatur [°C]	- 20 ... + 50
Betriebstemperatur am Tc [°C]	0 ... + 50
Lebensdauer bei 20 °C [h]	40000

VERPACKUNGSINFORMATION

Artikel-Nr.	101647
Zolltarifnummer	85423190
Länge [mm]	226,0
Bruttogewicht [g]	395,0
Bruttohöhe [mm]	50,0
Bruttobreite [mm]	58,0
Bruttolänge [mm]	252,0
Ursprungsland	SI

NOTWENDIGES ZUBEHÖR

Version: 20240519 // Irrtümer und Druckfehler vorbehalten. Alle Rechte vorbehalten.
© BILTON International GmbH, Gewerbepark Harham 2, 5760 Saalfelden, Österreich // Tel.: +43 6582 71164 // Mail: office@biltongroup.com // www.biltongroup.com

BLSXTDALI230AC10020004040X
Artikel-Nr.: 101647

Artikel	Artikel-Nr.
DALI Controller	**170217**
DALI USB Interface	**170223**

SICHERHEITSINFORMATIONEN: Lesen Sie sich vor Inbetriebnahme die Sicherheits-und Montagehinweise sorgsam und vollständig durch. Die Betriebsanleitung finde Sie unter: www.biltongroup.com

HAFTUNGSAUSSCHLUSS: Die technischen Angaben sind nach bestem Wissen ermittelt worden. Dennoch behalten wir uns Irrtümer vor. Vergewissern Sie sich, dass Sie immer die neuste Version des Datenblattes verwenden. Das Datenblatt finden Sie unter: www.biltongroup.com

Version: 20240519 // Irrtümer und Druckfehler vorbehalten. Alle Rechte vorbehalten.
© BILTON International GmbH, Gewerbepark Harham 2, 5760 Saalfelden, Österreich // Tel.: +43 6582 71164 // Mail: office@biltongroup.com // www.biltongroup.com