REG

BLREGDALI024DC33020004035X
Artikel-Nr.: 101670

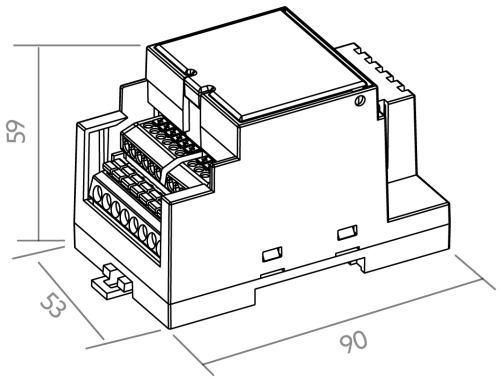

336 W	14000 mA	12 - 24 V	ALI / Swit
Ausgangsleistungsbereich	Ausgangsstrombereich	Eingangsspannungsbereich	Steuersignal

AUSSCHREIBUNGSTEXT

BILTON REG DALI/Switch 12-24VDC 330W IP20 4Kanal 3,5A/Kanal Steuerung BILTON LEDON TechnologyREG DALI/Switch Artikel 101670 Die REG Serie ist ein 1 bis 4 Kanal LED-Dimmer für Module im Konstantspannungsbetrieb. Auf diese 4 Kanäle kann die gesamte Last von max. 14000 mA frei verteilt werden. Die Steuerung wird mit DALI/Switch und 12 - 24 V betrieben und hat eine Ausgangsspannung von 12-24 VDC. Die Verlustleistung in Standby ist 0.5 W. Die Dimmfrequenz des PWM-Signals liegt bei 600 Hz. Schutzart IP20 und Schutzklasse III . Abmessung (L x B x H): 52,0 mm x 90,0 mm x 59,0 mm

DALI / Switch | IP20 | III | RoHS COMPLIANT 2002/95/EC | CE

Version: 20240518 // Irrtümer und Druckfehler vorbehalten. Alle Rechte vorbehalten.
© BILTON International GmbH, Gewerbepark Harham 2, 5760 Saalfelden, Österreich // Tel.: +43 6582 71164 // Mail: office@biltongroup.com // www.biltongroup.com

REG

BLREGDALI024DC33020004035X
Artikel-Nr.: 101670

BILTON
FOCUSED ON LINEAR LIGHT

MECHANISCHE DATEN

Nettobreite [mm]	90,0
Nettohöhe [mm]	59,0
Nettolänge [mm]	52,0
Schutzart (IP)	IP20
Gehäuse	Kunststoffgehäuse
Farbe	schwarz
Aderquerschnitt [mm²]	0,75 - 1,5
Nettogewicht [g]	119

ELEKTROTECHNISCHE DATEN

Steuersignal	DALI / Switch
Eingangsspannungsbereich [V]	12 - 24
Spannungsart	DC
Leistungsaufnahme im Bereitschaftszustand (solstandby) [W]	0.5
Ausgangsleistungsbereich [W]	336
Ausgangsspannungsbereich [V]	12 - 24
Mit Überhitzungsschutz	ja
Überlastschutz	ja
Ausgangsstrombereich [mA]	14000
Schutzklasse	III
Anzahl der Kanäle	4
Dimmfrequenz [Hz]	600

TEMPERATURTECHNISCHE DATEN

Umgebungstemperatur während des Betriebs [°C]	- 5 ... + 45
Umgebungs-/Lagertemperatur [°C]	- 20 ... + 50
Betriebstemperatur am Tc [°C]	0 ... + 50
Lebensdauer bei 20 °C [h]	45000

VERPACKUNGSINFORMATION

Artikel-Nr.	101670
Zolltarifnummer	85423190
Länge [mm]	52,0
Bruttogewicht [g]	171,0
Bruttohöhe [mm]	80,0
Bruttobreite [mm]	80,0
Bruttolänge [mm]	110,0
Ursprungsland	SI

NOTWENDIGES ZUBEHÖR

Version: 20240518 // Irrtümer und Druckfehler vorbehalten. Alle Rechte vorbehalten.
© BILTON International GmbH, Gewerbepark Harham 2, 5760 Saalfelden, Österreich // Tel.: +43 6582 71164 // Mail: office@biltongroup.com // www.biltongroup.com

REG

BLREGDALI024DC33020004035X
Artikel-Nr.: 101670

Artikel	Artikel-Nr.
DALI Controller	**170217**
DALI Power Supply	**170229**
Netzteil Drive 100	**170806**

SICHERHEITSINFORMATIONEN: Lesen Sie sich vor Inbetriebnahme die Sicherheits-und Montagehinweise sorgsam und vollständig durch. Die Betriebsanleitung finde Sie unter: www.biltongroup.com

HAFTUNGSAUSSCHLUSS: Die technischen Angaben sind nach bestem Wissen ermittelt worden. Dennoch behalten wir uns Irrtümer vor. Vergewissern Sie sich, dass Sie immer die neuste Version des Datenblattes verwenden. Das Datenblatt finden Sie unter: www.biltongroup.com

Version: 20240518 // Irrtümer und Druckfehler vorbehalten. Alle Rechte vorbehalten.
© BILTON International GmbH, Gewerbepark Harham 2, 5760 Saalfelden, Österreich // Tel.: +43 6582 71164 // Mail: office@biltongroup.com // www.biltongroup.com