Wand-Eckprofil YT05

BLPYT05020300002800280
Artikel-Nr.: 170338

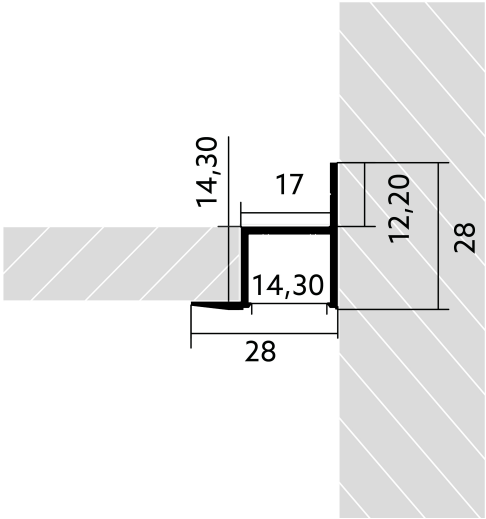

Aluminium	28,0 mm	28,0 mm	20 W
Werkstoff	Höhe	Breite	Leistungsaufnahme

AUSSCHREIBUNGSTEXT

BL Profil YT05 Wand-Eck 20W/m L3000xB28xH28mm BILTON LEDON TechnologyWand-Eckprofil YT05 Artikel 170338 Das Wand-Eckprofil YT05 ist mit allen Abdeckungen aus der YT-Familie kombinierbar. Das Profil besteht aus Aluminium mit einer anodisiert/eloxiert Oberfläche und hat eine Leistungsaufnahme bis zu 20 W. Abmessungen (L x B x H): 3000,0 mm x 28,0 mm x 28,0 mm Bitte beachten Sie, dass es zu Zuschnitttoleranzen von +/- 2mm kommen kann.

Version: 20240507 // Irrtümer und Druckfehler vorbehalten. Alle Rechte vorbehalten.
© BILTON International GmbH, Gewerbepark Harham 2, 5760 Saalfelden, Österreich // Tel.: +43 6582 71164 // Mail: office@biltongroup.com // www.biltongroup.com

Wand-Eckprofil YT05

BLPYT05020300002800280
Artikel-Nr.: 170338

MECHANISCHE DATEN

Nettobreite [mm]	28,0
Nettohöhe [mm]	28,0
Nettolänge [mm]	3000,0
Farbe	lichtgrau
Montageart	sonstige
Oberflächenschutz	anodisiert / eloxiert
Oberflächenbehandlung	anodisiert / eloxiert
Nettogewicht [g]	411
Werkstoff	Aluminium

TEMPERATURTECHNISCHE DATEN

Wärmeleitkoeffizient	23,4
Leistungsaufnahme [W]	20

VERPACKUNGSINFORMATION

EAN	4250716913095
Artikel-Nr.	170338
Zolltarifnummer	76042990
Länge [mm]	3000,0
Bruttogewicht [g]	411,0
Bruttohöhe [mm]	28,0
Bruttobreite [mm]	28,0
Bruttolänge [mm]	3000,0

NOTWENDIGES ZUBEHÖR

Artikel	Artikel-Nr.
Magnetstreifen YTM5	**170470**

SICHERHEITSINFORMATIONEN: Lesen Sie sich vor Inbetriebnahme die Sicherheits-und Montagehinweise sorgsam und vollständig durch. Die Betriebsanleitung finde Sie unter: www.biltongroup.com

HAFTUNGSAUSSCHLUSS: Die technischen Angaben sind nach bestem Wissen ermittelt worden. Dennoch behalten wir uns Irrtümer vor. Vergewissern Sie sich, dass Sie immer die neuste Version des Datenblattes verwenden. Das Datenblatt finden Sie unter: www.biltongroup.com

© BILTON International GmbH, Gewerbepark Harham 2, 5760 Saalfelden, Österreich // Tel.: +43 6582 71164 // Mail: office@biltongroup.com // www.biltongroup.com