Hängeprofil VT01

BLPVT01019300001270063
Artikel-Nr.: 170299

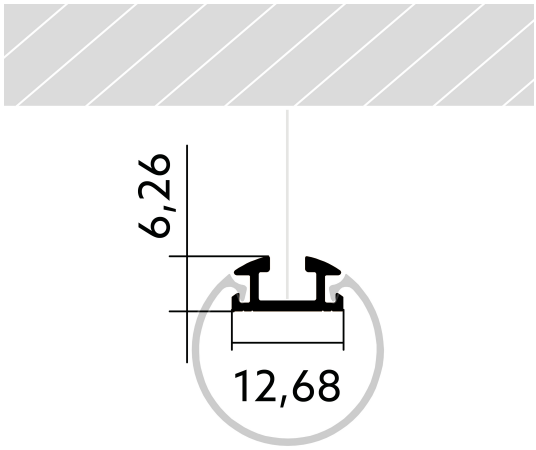

luminiu	6,3 mm	12,7 mm	19 W
Werkstoff	Höhe	Breite	Leistungsaufnahme

AUSSCHREIBUNGSTEXT

BL Profil VT01 Hänge 19W/m L3000xB12,7xH6,3mm BILTON LEDON TechnologyHängeprofil VT01 Artikel 170299 Das Hängeprofil VT01 ist mit allen Abdeckungen aus der VT-Familie kombinierbar. Das Profil besteht aus Aluminium mit einer anodisiert/eloxiert Oberfläche und hat eine Leistungsaufnahme bis zu 19 W. Abmessungen (L x B x H): 3000,0 mm x 12,7 mm x 6,3 mm Bitte beachten Sie, dass es zu Zuschnitttoleranzen von +/- 2mm kommen kann.

Version: 20240428 // Irrtümer und Druckfehler vorbehalten. Alle Rechte vorbehalten.
© BILTON International GmbH, Gewerbepark Harham 2, 5760 Saalfelden, Österreich // Tel.: +43 6582 71164 // Mail: office@biltongroup.com // www.biltongroup.com

Hängeprofil VT01

BLPVT01019300001270063
Artikel-Nr.: 170299

MECHANISCHE DATEN

Nettobreite [mm]	12,7
Nettohöhe [mm]	6,3
Nettolänge [mm]	3000,0
Farbe	lichtgrau
Montageart	sonstige
Oberflächenschutz	anodisiert / eloxiert
Oberflächenbehandlung	anodisiert / eloxiert
Nettogewicht [g]	133.5
Werkstoff	Aluminium

TEMPERATURTECHNISCHE DATEN

Wärmeleitkoeffizient	23,4
Leistungsaufnahme [W]	19

VERPACKUNGSINFORMATION

EAN	4250716913125
Artikel-Nr.	170299
Zolltarifnummer	76042990
Länge [mm]	3000,0
Bruttogewicht [g]	133,5
Bruttohöhe [mm]	6,3
Bruttobreite [mm]	12,7
Bruttolänge [mm]	3000,0
Ursprungsland	DE

NOTWENDIGES ZUBEHÖR

Artikel	Artikel-Nr.
Endkappe VT001	**170445**
Montageclip VTC1	**170446**
Schwenkbefestigung YTC8	**170469**
Linienverbinder YTV1	**170471**

SICHERHEITSINFORMATIONEN: Lesen Sie sich vor Inbetriebnahme die Sicherheits-und Montagehinweise sorgsam und vollständig durch. Die Betriebsanleitung finde Sie unter: www.biltongroup.com

HAFTUNGSAUSSCHLUSS: Die technischen Angaben sind nach bestem Wissen ermittelt worden. Dennoch behalten wir uns Irrtümer vor. Vergewissern Sie sich, dass Sie immer die neuste Version des Datenblattes verwenden. Das Datenblatt finden Sie unter: www.biltongroup.com

Version: 20240428 // Irrtümer und Druckfehler vorbehalten. Alle Rechte vorbehalten.
© BILTON International GmbH, Gewerbepark Harham 2, 5760 Saalfelden, Österreich // Tel.: +43 6582 71164 // Mail: office@biltongroup.com // www.biltongroup.com