Einbauprofil HT01

BLPHT01035600003900244
Artikel-Nr.: 170693

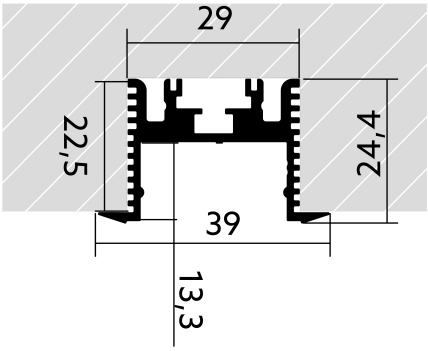

Aluminium	24,4 mm	39,0 mm	35 W
Werkstoff	Höhe	Breite	Leistungsaufnahme

AUSSCHREIBUNGSTEXT

BL Profil HT01 Einbau 35W/m L6000xB39xH24,4mm BILTON LEDON TechnologyEinbauprofil HT01 Artikel 170693 Das Einbauprofil HT01 ist mit allen Abdeckungen aus der HT-Familie kombinierbar. Das Profil besteht aus Aluminium mit einer anodisiert/eloxiert Oberfläche und hat eine Leistungsaufnahme bis zu 35 W. Abmessungen (L x B x H): 6000,0 mm x 39,0 mm x 24,4 mm Bitte beachten Sie, dass es zu Zuschnitttoleranzen von +/- 2mm kommen kann.

Version: 20240429 // Irrtümer und Druckfehler vorbehalten. Alle Rechte vorbehalten.
© BILTON International GmbH, Gewerbepark Harham 2, 5760 Saalfelden, Österreich // Tel.: +43 6582 71164 // Mail: office@biltongroup.com // www.biltongroup.com

Einbauprofil HT01

BLPHT01035600003900244
Artikel-Nr.: 170693

BILTON
FOCUSED ON LINEAR LIGHT

MECHANISCHE DATEN

Nettobreite [mm]	39,0
Nettohöhe [mm]	24,4
Nettolänge [mm]	6000,0
Farbe	lichtgrau
Montageart	Einbau
Oberflächenschutz	anodisiert / eloxiert
Oberflächenbehandlung	anodisiert / eloxiert
Nettogewicht [g]	3666
Werkstoff	Aluminium

TEMPERATURTECHNISCHE DATEN

Wärmeleitkoeffizient	23,4
Leistungsaufnahme [W]	35

VERPACKUNGSINFORMATION

EAN	4251160704703
Artikel-Nr.	170693
Zolltarifnummer	76042990
Länge [mm]	6000,0
Bruttogewicht [g]	3666,0
Bruttohöhe [mm]	24,4
Bruttobreite [mm]	39,0
Bruttolänge [mm]	6000,0
Ursprungsland	DE

NOTWENDIGES ZUBEHÖR

Artikel	Artikel-Nr.
Winkel XTC4	**170456**
Federstahlclip YTC5	**170468**
Schwenkbefestigung YTC8	**170469**
Linienverbinder YTV1	**170471**
Endkappe HT001	**170633**

SICHERHEITSINFORMATIONEN: Lesen Sie sich vor Inbetriebnahme die Sicherheits-und Montagehinweise sorgsam und vollständig durch. Die Betriebsanleitung finde Sie unter: www.biltongroup.com

HAFTUNGSAUSSCHLUSS: Die technischen Angaben sind nach bestem Wissen ermittelt worden. Dennoch behalten wir uns Irrtümer vor. Vergewissern Sie sich, dass Sie immer die neuste Version des Datenblattes verwenden. Das Datenblatt finden Sie unter: www.biltongroup.com

© BILTON International GmbH, Gewerbepark Harham 2, 5760 Saalfelden, Österreich // Tel.: +43 6582 71164 // Mail: office@biltongroup.com // www.biltongroup.com