Einbauprofil CT01

BLPCT01010200001800054
Artikel-Nr.: 170239

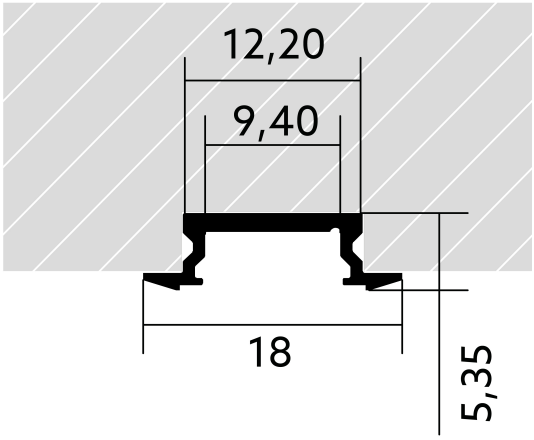

luminiu	5,3 mm	18,0 mm	10 W
Werkstoff	Höhe	Breite	Leistungsaufnahme

AUSSCHREIBUNGSTEXT

BL Profil CT01 Einbau 10W/m L2000xB18xH5,4mm BILTON LEDON TechnologyEinbauprofil CT01 Artikel 170239 Das Einbauprofil CT01 ist mit allen Abdeckungen aus der CT-Familie kombinierbar. Das Profil besteht aus Aluminium mit einer anodisiert/eloxiert Oberfläche und hat eine Leistungsaufnahme bis zu 10 W. Abmessungen (L x B x H): 2000,0 mm x 18,0 mm x 5,3 mm Bitte beachten Sie, dass es zu Zuschnitttoleranzen von +/- 2mm kommen kann.

Version: 20240520 // Irrtümer und Druckfehler vorbehalten. Alle Rechte vorbehalten.
© BILTON International GmbH, Gewerbepark Harham 2, 5760 Saalfelden, Österreich // Tel.: +43 6582 71164 // Mail: office@biltongroup.com // www.biltongroup.com

Einbauprofil CT01

BLPCT01010200001800054
Artikel-Nr.: 170239

BILTON
FOCUSED ON LINEAR LIGHT

MECHANISCHE DATEN

Nettobreite [mm]	18,0
Nettohöhe [mm]	5,4
Nettolänge [mm]	2000,0
Farbe	lichtgrau
Montageart	Einbau
Oberflächenschutz	anodisiert / eloxiert
Oberflächenbehandlung	anodisiert / eloxiert
Nettogewicht [g]	78
Werkstoff	Aluminium

TEMPERATURTECHNISCHE DATEN

Wärmeleitkoeffizient	23,4
Leistungsaufnahme [W]	10

VERPACKUNGSINFORMATION

EAN	4250716910490
Artikel-Nr.	170239
Zolltarifnummer	76042990
Länge [mm]	2000,0
Bruttogewicht [g]	78,0
Bruttohöhe [mm]	5,4
Bruttobreite [mm]	18,0
Bruttolänge [mm]	2000,0
Ursprungsland	DE

NOTWENDIGES ZUBEHÖR

Artikel	Artikel-Nr.
Endkappe CT00E-A	**170440**
Federstahlclip CTC5	**170442**
Magnetstreifen YTM5	**170470**

SICHERHEITSINFORMATIONEN: Lesen Sie sich vor Inbetriebnahme die Sicherheits-und Montagehinweise sorgsam und vollständig durch. Die Betriebsanleitung finde Sie unter: www.biltongroup.com

HAFTUNGSAUSSCHLUSS: Die technischen Angaben sind nach bestem Wissen ermittelt worden. Dennoch behalten wir uns Irrtümer vor. Vergewissern Sie sich, dass Sie immer die neuste Version des Datenblattes verwenden. Das Datenblatt finden Sie unter: www.biltongroup.com

© BILTON International GmbH, Gewerbepark Harham 2, 5760 Saalfelden, Österreich // Tel.: +43 6582 71164 // Mail: office@biltongroup.com // www.biltongroup.com